Option 1 = Auslösewelle Vkt 20 L = STM + 51 mm
Option 2 = Änderung Schalter (Rasten,Sprung,etc)wm.
(Schalter schleichend 1/Ö - 1/S im Standard)
Option 3 = Prüfung nach EN81 - x A3

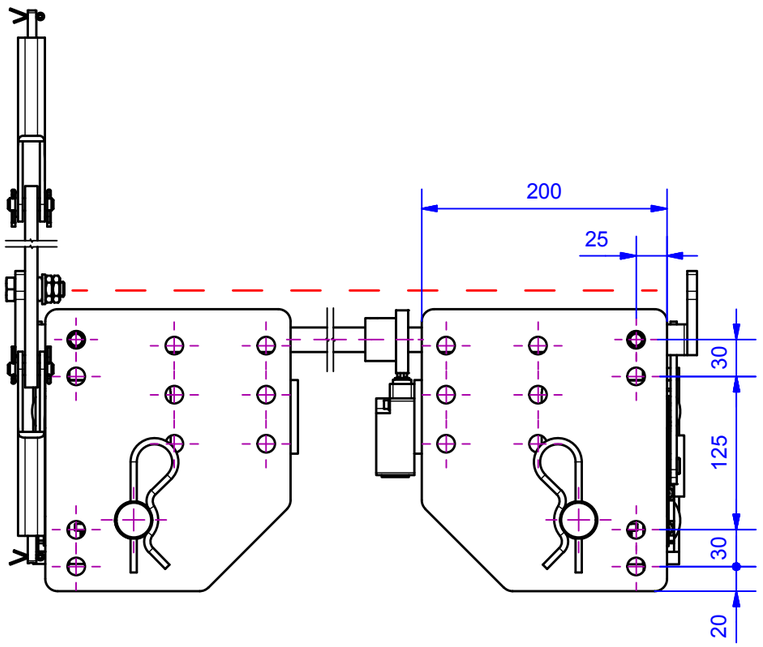

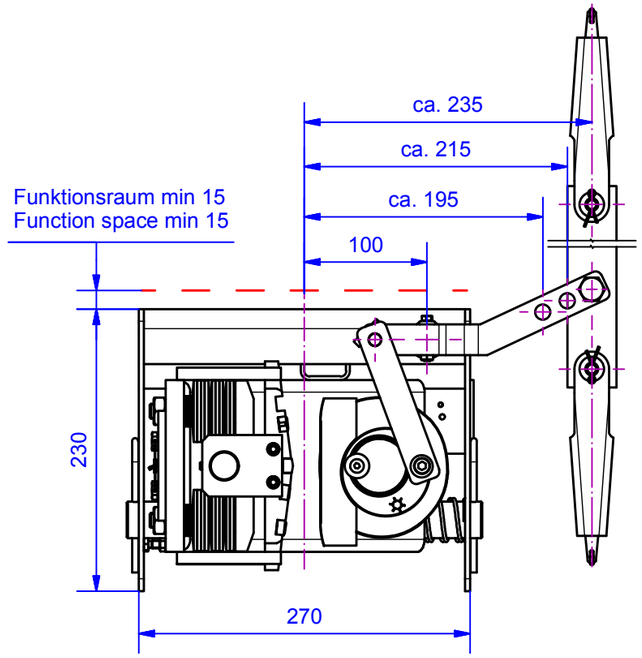

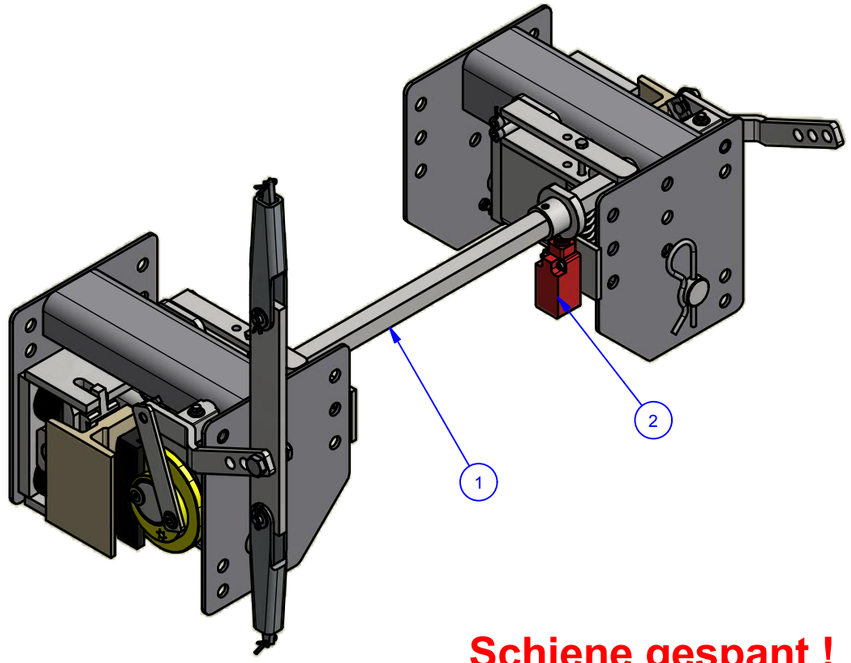

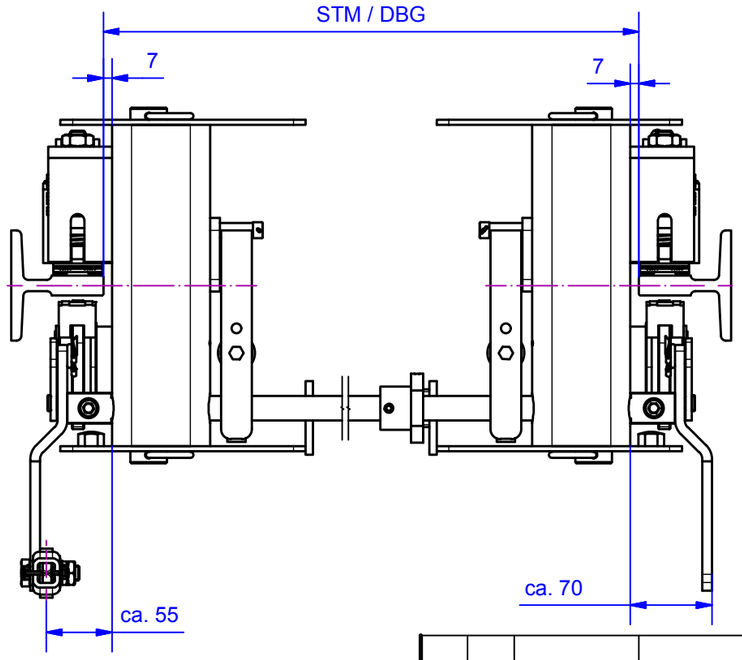

Schiene gespant !
Schiene ≥90/75/16

Änd.	kommt vor	Änderungs-Nr.	Änderung	Datum: Gez.	Name	Ges.

Vertraulich, alle Rechte vorbehalten ISO 16016
Weitergabe sowie Vervielfältigung dieses Dokuments, Verwertung und Mitteilung seines Inhalts sind verboten, soweit nicht ausdrücklich gestattet.Zuwiderhandlungen verpflichten zu Schadensersatz.
Alle Rechte für den Fall der Patent-, Gebrauchsmuster- oder Geschmacksmustereintragung vorbehalten.

Oberflächen	Ra in um	ISO 1302
Allgemeintoleranzen Schweißkonstruktionen		ISO 13920-BF

Aufzugtechnologie Schlosser

Verwendungsbereich
Schiene 6-19 mm
Befestigung zwischen Hänger

Werkstoff
Halbzeug
Maßstab im Orig. 1:5 (1:6)
Masse(Gewicht) 44,3 kg

	Datum	Name
Gez.	28.06.2016	Martinez
Gepr.		
Ges.		
Abt.		

Maße in mm

Tolerierung
ISO 8015
ISO 2768-mH

AUFZUGTECHNOLOGIE SCHLOSSER
D-85221 Dachau

Benennung
Sicherheitsmodul
Anlagen >2,0 m/s

Zeichnungs-Nr. EB75GD Typ1-0 V3-0
Änd.
Blatt 1
A3

U:\AA NEUANFANG\Sicherheitsmodule\Ab-Auf\Einzelmodule\EB 75 GD\EB75GD Typ1-0 V3-0.idw